调心球轴承

d 5-17mm-2201-TVH

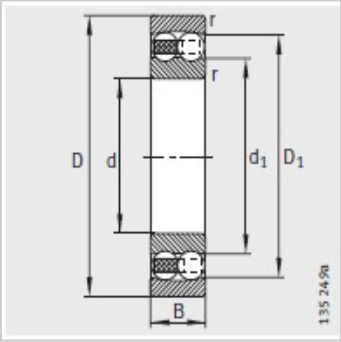

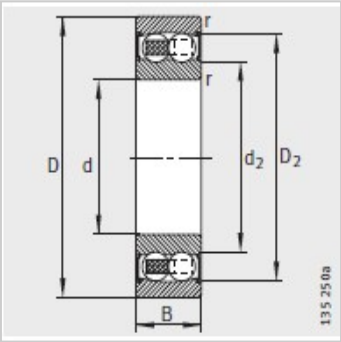

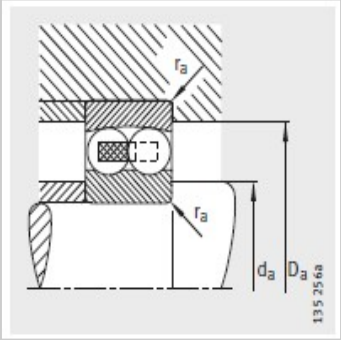

参数信息:

型号：	2201-TVH
质量m ≈kg：	0.05
尺寸 mm：	
d：	12
D：	32
B：	14
rmin ：	0.6
D ≈ ：	26.2
D≈ ：	-
d≈ ：	17.1
d ≈ ：	-
安装尺寸 mm：	
dmin：	16.2
D max：	27.8
rmax：	0.6
基本额定载荷 N：	
动载荷：	9400
静载荷 ：	1920
计算系数：	
e：	0.53
Y：	1.2
Y：	1.85
Y：	1.25
疲劳极限载荷/ N：	120
极限转速 ：	26000
参考转速：	26000

: