链传动 惰轮轮齿单元

d 15-30mm-KSR15-B0-12-10-13-08

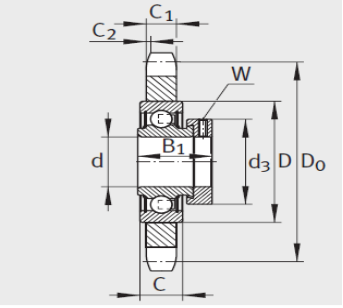

KSR..-B0

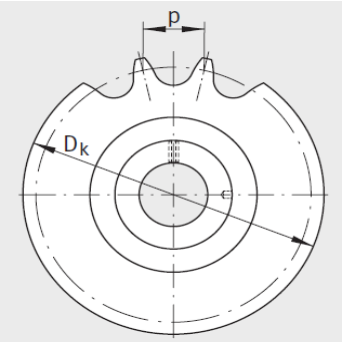

参数信息:

轮齿：	
p：	3/4
z：	13
型号：	KSR15-B0-12-10-13-08
质量m≈kg：	0.4
尺寸：	
d+0.018：	15
C：	10.5
D：	79.6
D：	87
C：	1.5
D：	40
B：	28.6
C：	12
dmax.：	28
W：	3
用于链条：	
DIN8187：	*
DIN8188：	*

: