链传动 惰轮轮齿单元

d 15-30mm-KSR30-B0-16-10-15-15

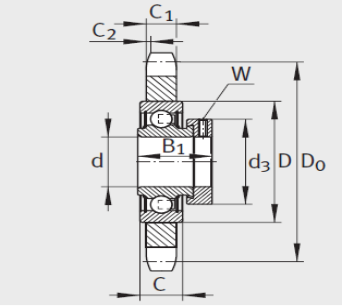

KSR..-B0

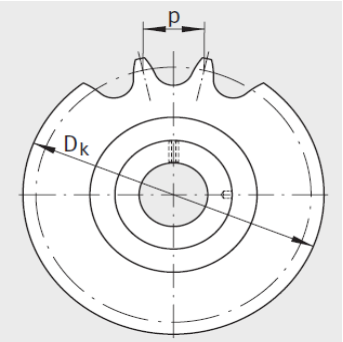

参数信息:

轮齿：	
p：	1
z：	15
型号：	KSR30-B0-16-10-15-15
质量m≈kg：	1.34
尺寸：	
d+0.018：	30
C：	15.3
D：	122.2
D：	131
C：	2
D：	62
B：	35.7
C：	18
dmax.：	44
W：	4
用于链条：	
DIN8187：	*
DIN8188：	-

: