圆锥滚子轴承

d 100-120mm-32220-A

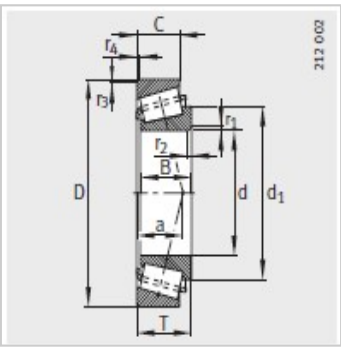

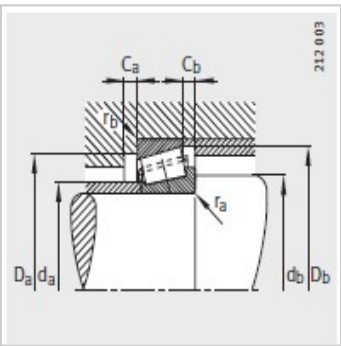

参数信息:

型号：	32220-A
可互换型号按照ISO3 55：	T3FC100
质量/ m ≈kg：	5.15
尺寸mm：	
d：	100
D：	180
B：	46
C：	39
T：	49
r1, r2 min：	3
r3, r4 min：	2.5
a ≈：	42
d ≈：	138.5
安装尺寸mm：	
d max：	114
d min：	112
D min：	154
D max：	168
Dmin：	171
C min：	5
C min：	10
r max：	3
r max：	2.5
基本额定载荷N：	
动载荷 ：	335000
静载荷：	475000
计算系数：	
e：	0.42
Y：	1.43

Y：	0.79
疲劳极限载荷/ N：	54000
极限转速：	3900
参考转速：	2600

: